Relens
PRÄSENTATIONSSYSTEME

Multiflex Schienensystem

LISSAU

Universell konfigurierbares Mehr-Kanal-Schienensystem für maximale Flexibilität bei der Gestaltung des Klassenraumes oder Konferenzraumes. Bis zu sieben Kanäle lassen sich installieren und zeitgleich nutzen. Das Multiflex-System ist lieferbar in zwei Qualitätsstufen: Multiflex und Multiflex pro. Der kombinierte Einsatz von geraden und gebogenen Profilen erlaubt vielseitige Kombinationsmöglichkeiten. Tafeln, Leinwände, Karten, Flipcharts, Beleuchtungselemente und vieles mehr lassen sich einfach und bequem flexibel positionieren.

Beispielkonfigurationen Multiflex-System

Beispielkonfiguration Multiflex pro-System

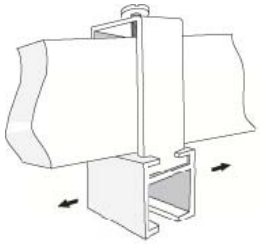

Multiflex-Schienensystem, Ausführung weiß oder Alu

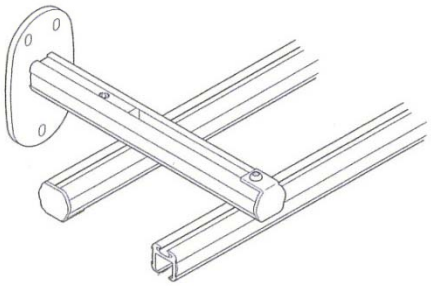

Multiflex pro-Schienensystem, Ausführung alu,
Mit farbigem Deko-Streifen (siehe Farbpallette)

Irrtümer und technische Änderungen vorbehalten

Relens
PRÄSENTATIONSSYSTEME

Multiflex Schienensystem

LISSAU

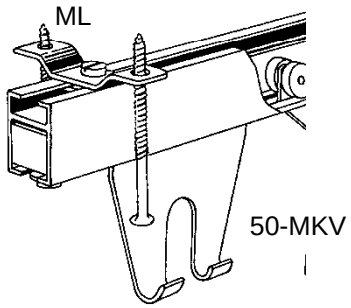

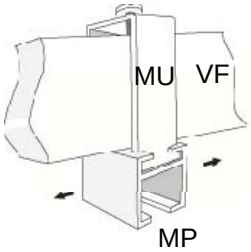

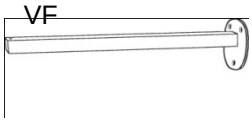

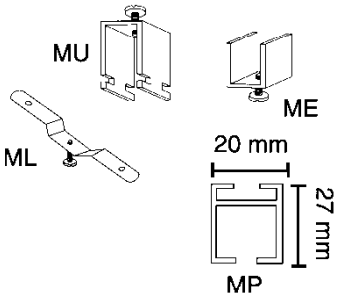

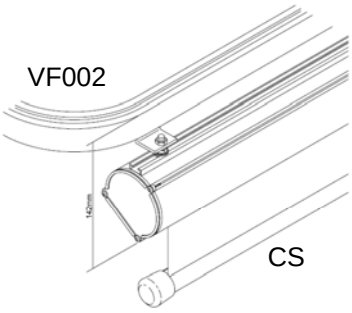

Artikel	Art.- Nummer
Wand- Deckenarm 20 cm	VF 0220 - (0/1)
Wand- Deckenarm 50 cm	VF 0250 - (0/1)
Wandarm drehbar 50 cm	VD 1250 - (0/1)
Wandarm 75 cm mit großer Bodenplatte (10 x 19 cm)	MA 1175 - (0/1)
Multiflex Laufschiene gerade (6 Meter)	MP 22 - (0/1)
Multiflex Laufschiene gebogen	VF 002 – (0/1)
Multiflex U-Verbinder zur Montage der Schiene an Wand-Deckenarme	MU - (0/1)
Multiflex- Schienenverbinder	*
Dokumenten-Klemmleiste mit Rollwagen, 130 cm	*
Multiflex Endstopper	ME - (0/1)
Multiflex Deckenbeschlag (7 Stk. auf 6 Meter)	ML - (0/1)
Endkappen für Multiflex-Profil	*
Multiflex Kartenwagen (2 Stk.)	50-KV 75 - (0/1)
C-75 Montagebeschlag für Wandarm	50-CH 75 - (0/1)
Multiflex Kartenaufhängung	50 - MKV
Lumilux Combi Beleuchtung im C75-Gehäuse	VL (1/2/3/4/5) 130, 260, 390, 520, 630 cm Reflektor
Leinwand Rollo im C75-Gehäuse	160 x 160 cm: CS 7523 213 x 213 cm: CS 7526 244 x 240 cm: CS 7527
Leinwand Motor im C75-Gehäuse	160 x 160 cm: CS 7542 213 x 213 cm: CS 7546 244 x 240 cm: CS 7547
Leinwand Kurbel im C75-Gehäuse	160 x 160 cm: CS 7533 213 x 213 cm: CS 7536 244 x 240 cm: CS 7537
Multiflex Karte im C75-Gehäuse – Deutschland 1:300.000, 196 x 184 mm	KD 69-1
Multiflex Karte im C75-Gehäuse – Europa 1:3.000.000, 220 x 192 mm	KE 69-1
Multiflex Karte im C75-Gehäuse – Welt 1:16.000.000, 220 x 135 mm	KV 69-1

Irrtümer und technische Änderungen vorbehalten

Relens
PRÄSENTATIONSSYSTEME

Multiflex pro Schienensystem

LISSAU

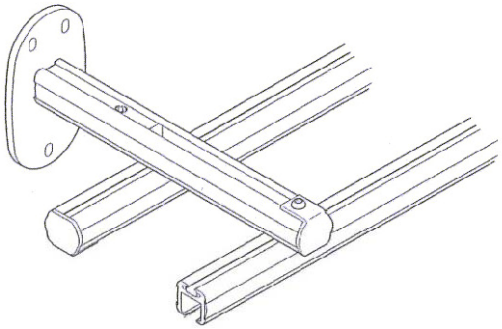

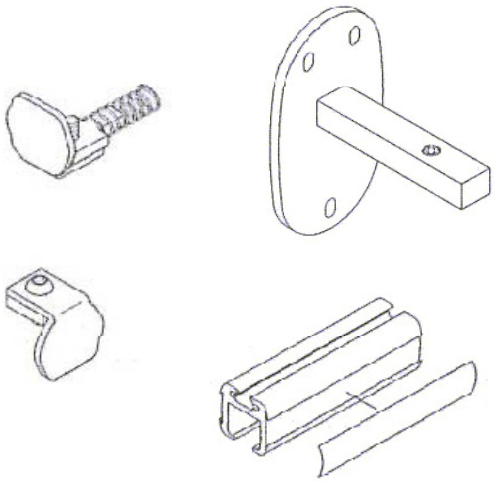

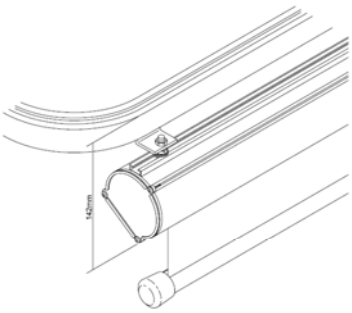

Artikel	Art.- Nummer
Wandkonsole 40 cm, für 3 Kanäle	50-554-0
Wandkonsole 80 cm, für 7 Kanäle	50-557-0
Multiflex pro Laufschiene gerade (bis 6 Meter), Meterpreis	50-556-0
Multiflex pro Laufschiene gebogen	50-560
Multiflex pro Schienenverbinder	50-c80.041 9
Dekorband 50m-Rolle (lieferbar in 17 verschiedenen Farben)	200-01
Multiflex pro T-Verbinder zur Montage der Schiene an Wand-Deckenarme	*
Dokumenten-Klemmleiste mit Rollwagen, 130 cm	*
Multiflex pro- Endstopper	50-55341
Multiflex pro Deckenbeschlag (7 Stk. auf 6 Meter)	50 ML - (0/1)
Endkappen für Multiflex pro-Profil	50-55340
Multiflex pro Rollwagen (2 Stk.)	50-550305
Multiflex pro Rollwagen für gebogene Schiene (2 Stk.)	50-550310
Lumilux Combi Beleuchtung im C75-Gehäuse	VL (1/2/3/4/5) 130, 260, 390, 520, 630 cm Reflektor
Leinwand Rollo im C75-Gehäuse	160 x 160 cm: CS 7523 213 x 213 cm: CS 7526 244 x 240 cm: CS 7527
Leinwand Motor im C75-Gehäuse	160 x 160 cm: CS 7542 213 x 213 cm: CS 7546 244 x 240 cm: CS 7547
Leinwand Kurbel im C75-Gehäuse	160 x 160 cm: CS 7533 213 x 213 cm: CS 7536 244 x 240 cm: CS 7537
Multiflex Karte im C75-Gehäuse – Deutschland 1:300.000, 196 x 184 mm	KD 69-1
Multiflex Karte im C75-Gehäuse – Europa 1:3.000.000, 220 x 192 mm	KE 69-1
Multiflex Karte im C75-Gehäuse – Welt 1:16.000.000, 220 x 135 mm	KV 69-1

Irrtümer und technische Änderungen vorbehalten